MEBELSON®



пуф

МОНА

Создан

ДЛЯ ЛЮБОГО ПРОСТРАНСТВА



Эргономичная спинка

ОБЕСПЕЧИВАЕТ КОМФОРТ ВО ВРЕМЯ ОТДЫХА

Мягкое округлое сиденье















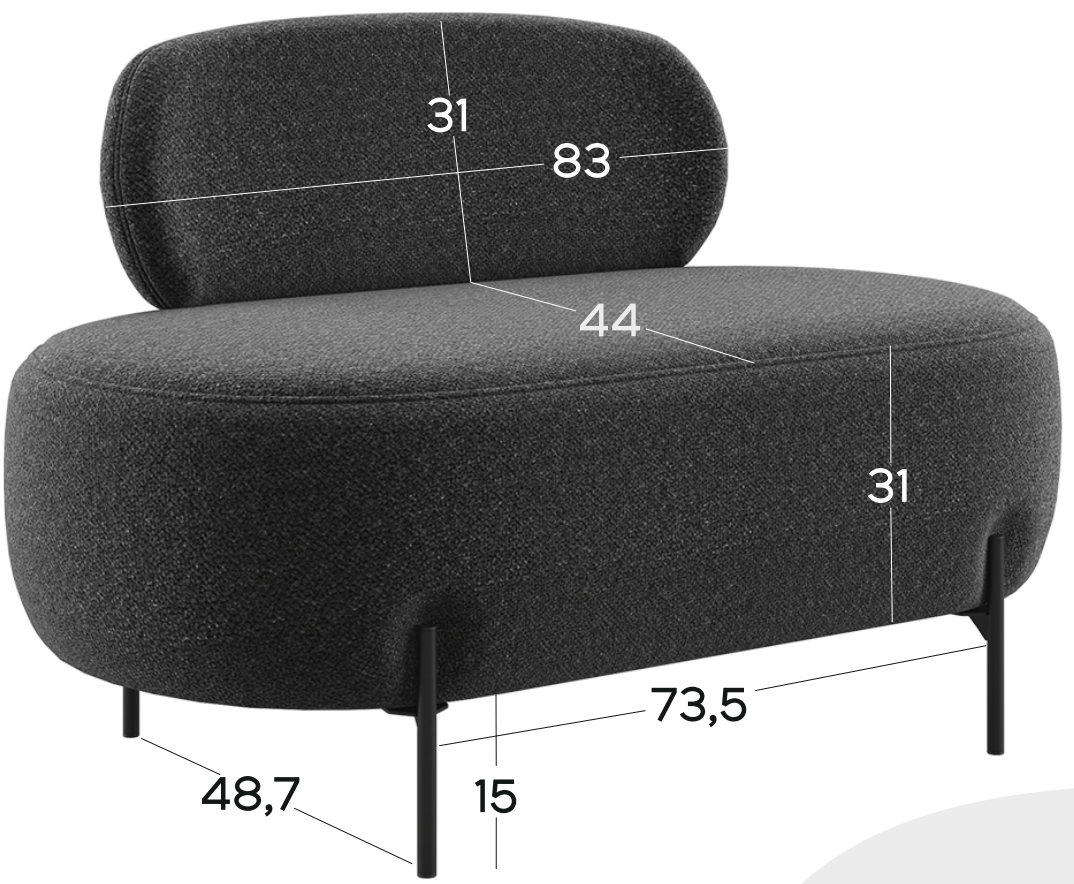

Пуф
МОНА
117 x 58 x 77 см

Компактный размер

ПОДХОДИТ ДЛЯ НЕБОЛЬШИХ ПОМЕЩЕНИЙ

Выразительная
мелкорельефная поверхность

ФАКТУРНАЯ ОБИВКА БАБЛ



Формы без острых углов и плавный силуэт

СОВРЕМЕННЫЙ ДИЗАЙН



Приобретайте

ДОПОЛНИТЕЛЬНО



Обувница
КЛАССНАЯ 1

95,2 x 33,5 x 90,7 см



Обувница
КЛАССНАЯ 2

77 x 35 x 46 см